SO 101 REKONSTRUKCE SILNICE II/611 KM 30.859-34.850

VZOROVÉ PŘÍČNÉ ŘEZY - ČÁST 2

M 1:50

MS2ak 9,5/8,0/50

v místě stísněných podmínek

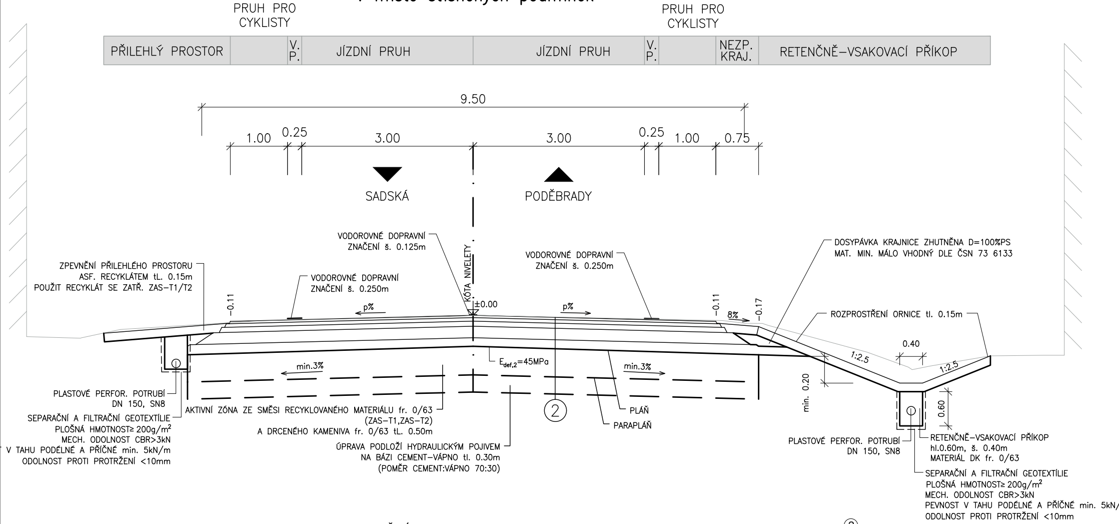
PRUH PRO CYKLISTY
PRUH PRO CYKLISTY
PŘILEHLÝ PROSTOR
V. P.
JÍZDNÍ PRUH
JÍZDNÍ PRUH
V. P.
NEZP. KRAJ.
RETENČNĚ–VSAKOVACÍ PŘÍKOP
9.50
1.00
0.25
3.00
3.00
0.25
1.00
0.75
SADSKÁ
PODĚBRADY
VODOROVNÉ DOPRAVNÍ ZNAČENÍ š. 0.125m
KÓTA NIVELETY
VODOROVNÉ DOPRAVNÍ ZNAČENÍ š. 0.250m
ZPEVNĚNÍ PŘILEHLÉHO PROSTORU ASF. RECYKLÁTEM tl. 0.15m POUŽIT RECYKLÁT SE ZATŘ. ZAS–T1/T2
VODOROVNÉ DOPRAVNÍ ZNAČENÍ š. 0.250m
DOSYPÁVKA KRAJNICE ZHUTNĚNA D=100%PS MAT. MIN. MÁLO VHODNÝ DLE ČSN 73 6133
-0.11
p%
±0.00
p%
-0.11
8%
-0.17
ROZPROSTŘENÍ ORNICE tl. 0.15m
0.40
1:2.5
1:2.5
min. 0.20
0.60
E$_{def,2}$=45MPa
min.3%
min.3%
2
PLASTOVÉ PERFOR. POTRUBÍ DN 150, SN8
SEPARAČNÍ A FILTRAČNÍ GEOTEXTÍLIE PLOŠNÁ HMOTNOST≥ 200g/m² MECH. ODOLNOST CBR>3kN V TAHU PODÉLNÉ A PŘÍČNÉ min. 5kN/m ODOLNOST PROTI PROTRŽENÍ <10mm
AKTIVNÍ ZÓNA ZE SMĚSI RECYKLOVANÉHO MATERIÁLU fr. 0/63 (ZAS–T1,ZAS–T2) A DRCENÉHO KAMENIVA fr. 0/63 tL. 0.50m
ÚPRAVA PODLOŽÍ HYDRAULICKÝM POJIVEM NA BÁZI CEMENT–VÁPNO tl. 0.30m (POMĚR CEMENT:VÁPNO 70:30)
PLÁŇ
PARAPLÁŇ
PLASTOVÉ PERFOR. POTRUBÍ DN 150, SN8
RETENČNĚ–VSAKOVACÍ PŘÍKOP hl.0.60m, š. 0.40m MATERIÁL DK fr. 0/63
SEPARAČNÍ A FILTRAČNÍ GEOTEXTÍLIE PLOŠNÁ HMOTNOST≥ 200g/m² MECH. ODOLNOST CBR>3kN PEVNOST V TAHU PODÉLNÉ A PŘÍČNÉ min. 5kN/ ODOLNOST PROTI PROTRŽENÍ <10mm

KONSTRUKCE VOZOVEK A ZPEVNĚNÝCH PLOCH

①

KONSTRUKCE VOZOVKY SO 101 S RECYKLACÍ PODKLADNÍCH VRSTEV

	ASFALTOVÝ BETON PRO OBRUSNÉ VRSTVY	ACO 11+ 50/70	40 mm	ČSN 73 6121, ČSN 13108–1
	SPOJ. POSTŘIK Z KATION. ASF. EMULZE	PS–C	0.30 kg/m²	ČSN 73 6129, ČSN EN 13808 spoj. postřik
	ASFALTOVÝ BETON PRO LOŽNÉ VRSTVY	ACL 16+ 50/70	60 mm	ČSN 73 6121, ČSN 13108–1
	SPOJ. POSTŘIK Z KATION. ASF. EMULZE	PS–C	0.60 kg/m²	ČSN 73 6129, ČSN EN 13808 spoj. postřik
	ASFALTOVÝ BETON PRO PODKLADNÍ VRSTVY	ACP 16+ 50/70	50 mm	ČSN 73 6121, ČSN 13108–1
	INF. POSTŘIK Z KATION. ASF. EMULZE	PI–C	1.00 kg/m²	ČSN 73 6129, ČSN EN 13808 infiltr. postřiK
Edef,2 = min. 110 MPa	VČETNĚ PODRCENÍ KAMENIVEM fr. 2/4		3.00 kg/m²	
	RECYKLACE ZA STUDENA *	RS 0/32 CA	180 mm	TP 208
	CELKEM		**min. 330 mm**	

* SMĚS RECYKLOVANÁ NA MÍSTĚ S POUŽITÍM CEMENTU A ASFALTOVÉ EMULZE
KŘIVKA ZRNITOSTI BUDE UPRAVENA PRŮKAZNÍ ZKOUŠKOU PŘED ZAHÁJENÍM PRACÍ
PŘEDPOKLAD REPROFILACE

②

PLNÁ KONSTRUKCE VOZOVKY SO 101, DLE TP 170, TDZ=III, D1

	ASFALTOVÝ BETON PRO OBRUSNÉ VRSTVY	ACO 11+ 50/70
	SPOJ. POSTŘIK Z KATION. ASF. EMULZE	PS–C
	ASFALTOVÝ BETON PRO LOŽNÉ VRSTVY	ACL 16+ 50/70
	SPOJ. POSTŘIK Z KATION. ASF. EMULZE	PS–C
Edef,2 = min. 110 MPa	ASFALTOVÝ BETON PRO PODKLADNÍ VRSTVY	ACP 22+ 50/70
	INF. POSTŘIK Z KATION. ASF. EMULZE	PI–C
	VČETNĚ PODRCENÍ KAMENIVEM fr. 2/4	
Edef,2 = min. 70 MPa	ŠTĚRKODRŤ A fr. 0/32 *	ŠD$_A$ 0/32
Edef,2 = min. 45 MPa	ŠTĚRKODRŤ A fr. 0/32 *	ŠD$_A$ 0/32
	CELKEM	

* HORNÍ VRSTVA ŠTĚRKODRTI BUDE PROMÍSENA SE SMĚSÍ RECY
EMULZE – RS 0/32 CA
DO TÉTO VRSTVY BUDE POUŽITA SMĚS S PAU ZAS–T4
KŘIVKA ZRNITOSTI BUDE UPRAVENA PRŮKAZNÍ ZKOUŠKOU PŘED
* DOLNÍ VRSTVA ŠTĚRKODRTI BUDE PROMÍSENA SE SMĚSÍ RECY
DO TÉTO VRSTVY BUDE POUŽITA SMĚS S PAU ZAS–T3
KŘIVKA ZRNITOSTI BUDE UPRAVENA PRŮKAZNÍ ZKOUŠKOU PŘED
DLE TP 208

MS2ak 9,5/8,0/50

detail v místě přechodu pro chodce

km

v místě vjez

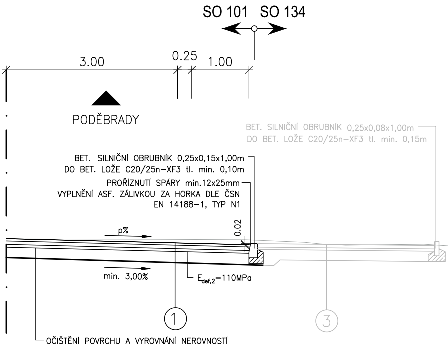
SO 101 SO 134
3.00
0.25
1.00
PODĚBRADY
BET. SILNIČNÍ OBRUBNÍK 0,25x0,08x1,00m
DO BET. LOŽE C20/25n-XF3 tl. min. 0,15m
BET. SILNIČNÍ OBRUBNÍK 0,25x0,15x1,00m
DO BET. LOŽE C20/25n-XF3 tl. min. 0,10m
PROŘÍZNUTÍ SPÁRY min.12x25mm
VYPLNĚNÍ ASF. ZÁLIVKOU ZA HORKA DLE ČSN
EN 14188-1, TYP N1
0.02
p%
min. 3,00%
$E_{def,2}$=110MPa
①
③
OČIŠTĚNÍ POVRCHU A VYROVNÁNÍ NEROVNOSTÍ

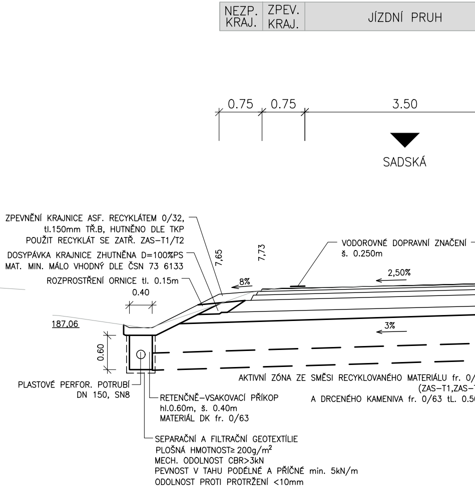
NEZP. KRAJ.
ZPEV. KRAJ.
JÍZDNÍ PRUH
0.75
0.75
3.50
SADSKÁ
ZPEVNĚNÍ KRAJNICE ASF. RECYKLÁTEM 0/32,
tl.150mm TŘ.B, HUTNĚNO DLE TKP
POUŽIT RECYKLÁT SE ZATŘ. ZAS-T1/T2
DOSYPÁVKA KRAJNICE ZHUTNĚNA D=100%PS
MAT. MIN. MÁLO VHODNÝ DLE ČSN 73 6133
ROZPROSTŘENÍ ORNICE tl. 0.15m
7,65
7,73
VODOROVNÉ DOPRAVNÍ ZNAČENÍ
š. 0.250m
2,50%
8%
0.40
187,06
3%
0.60
AKTIVNÍ ZÓNA ZE SMĚSI RECYKLOVANÉHO MATERIÁLU fr. 0/
(ZAS-T1,ZAS-
A DRCENÉHO KAMENIVA fr. 0/63 tL. 0.5
PLASTOVÉ PERFOR. POTRUBÍ
DN 150, SN8
RETENČNĚ-VSAKOVACÍ PŘÍKOP
hl.0.60m, š. 0.40m
MATERIÁL DK fr. 0/63
SEPARAČNÍ A FILTRAČNÍ GEOTEXTÍLIE
PLOŠNÁ HMOTNOST≥ 200g/m²
MECH. ODOLNOST CBR>3kN
PEVNOST V TAHU PODÉLNÉ A PŘÍČNÉ min. 5kN/m
ODOLNOST PROTI PROTRŽENÍ <10mm

/m

–N–2, PIII (SOUČÁST SO 101)

40 mm	ČSN 73 6121, ČSN 13108–1
0.30 kg/m^2	ČSN 73 6129, ČSN EN 13808 spoj. postřik
60 mm	ČSN 73 6121, ČSN 13108–1
0.60 kg/m^2	ČSN 73 6129, ČSN EN 13808 spoj. postřik
90 mm	ČSN 73 6121, ČSN 13108–1
1.00 kg/m^2	ČSN 73 6129, ČSN EN 13808 infiltr. postřik
3.00 kg/m^2	
200 mm	ČSN 73 6126–1, ČSN EN 13 285
150 mm	ČSN 73 6126–1, ČSN EN 13 285
min.540 mm	

KLOVANOU ZA STUDENA S PŘDÁNÍM CEMENTU A ASFALTOVÉ

ZAHÁJENÍM PRACÍ
KLOVANOU ZA STUDENA BEZ PŘIDÁNÍ POJIVA – RS ŠD_A 0/32

ZAHÁJENÍM PRACÍ

③ **KONSTRUKCE CHODNÍKŮ A NÁSTUPIŠŤ, DLE TP 170, TDZ=CH, D2–D–1–PIII, (SOUČÁST SO 134,135,136)**

ZÁMKOVÁ DLAŽBA	DL	60 mm	ČSN 73 6131–1
LOŽE Z KAMENIVA fr. 4/8	L 4/8	30 mm	ČSN 73 6126–1, ČSN EN 13 285
ŠTĚRKODRŤ B fr. 0/32*	ŠD_B 0/32	150 mm	ČSN 73 6126–1, ČSN EN 13 285
CELKEM		**min.240 mm**	

Edef,2 = min. 30 MPa

POZN.: SPÁRY BUDOU VYPLNĚNY KAMENIVEM FRAKCE 0/2

*KONSTRUKČNÍ VRSTVA BUDE PROMÍSENA S ASFALTOVÝ RECYKLÁTEM SE ZATŘÍDĚNÍM ZAS–T1/T2

31.56000

dové brány do obce

km 31.4324

v místě úpravy sjezdu

s osazením trubního

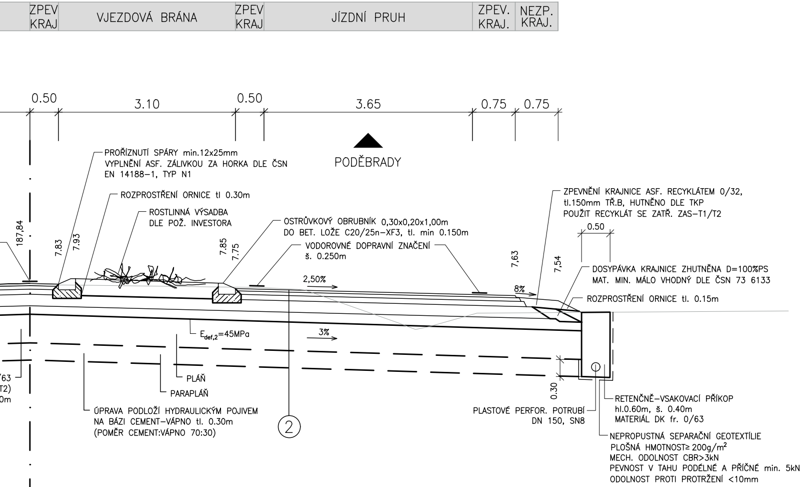
ZPEV KRAJ
VJEZDOVÁ BRÁNA
ZPEV KRAJ
JÍZDNÍ PRUH
ZPEV. KRAJ.
NEZP. KRAJ.
0.50
3.10
0.50
3.65
0.75
0.75
PODĚBRADY
PROŘÍZNUTÍ SPÁRY min.12x25mm VYPLNĚNÍ ASF. ZÁLIVKOU ZA HORKA DLE ČSN EN 14188–1, TYP N1
ROZPROSTŘENÍ ORNICE tl 0.30m
ROSTLINNÁ VÝSADBA DLE POŽ. INVESTORA
OSTRŮVKOVÝ OBRUBNÍK 0,30x0,20x1,00m DO BET. LOŽE C20/25n–XF3, tl. min 0.150m
VODOROVNÉ DOPRAVNÍ ZNAČENÍ š. 0.250m
ZPEVNĚNÍ KRAJNICE ASF. RECYKLÁTEM 0/32, tl.150mm TŘ.B, HUTNĚNO DLE TKP POUŽIT RECYKLÁT SE ZATŘ. ZAS–T1/T2
0.50
DOSYPÁVKA KRAJNICE ZHUTNĚNA D=100%PS MAT. MIN. MÁLO VHODNÝ DLE ČSN 73 6133
ROZPROSTŘENÍ ORNICE tl. 0.15m
187,84
7.83
7.93
7.85
7.75
7,63
7,54
2,50%
8%
3%
$E_{def,2}$=45MPa
PLÁŇ
PARAPLÁŇ
0.30
/63
T2)
0m
ÚPRAVA PODLOŽÍ HYDRAULICKÝM POJIVEM NA BÁZI CEMENT–VÁPNO tl. 0.30m (POMĚR CEMENT:VÁPNO 70:30)
②
PLASTOVÉ PERFOR. POTRUBÍ DN 150, SN8
RETENČNĚ–VSAKOVACÍ PŘÍKOP hl.0.60m, š. 0.40m MATERIÁL DK fr. 0/63
NEPROPUSTNÁ SEPARAČNÍ GEOTEXTÍLIE PLOŠNÁ HMOTNOST≥ 200g/m²
MECH. ODOLNOST CBR>3kN
PEVNOST V TAHU PODÉLNÉ A PŘÍČNÉ min. 5kN/m
ODOLNOST PROTI PROTRŽENÍ <10mm

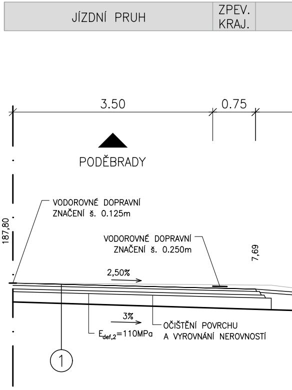
JÍZDNÍ PRUH
ZPEV. KRAJ.
3.50
0.75
PODĚBRADY
VODOROVNÉ DOPRAVNÍ ZNAČENÍ š. 0.125m
VODOROVNÉ DOPRAVNÍ ZNAČENÍ š. 0.250m
187,80
7,69
2,50%
3%
$E_{def,2}$=110MPa
OČIŠTĚNÍ POVRCHU A VYROVNÁNÍ NEROVNOSTÍ
①

ÚSEKY S PLNOU KONSTRUKCÍ VOZOVKY:

KM 31.520 – KM 31.650
KM 32.090 – KM 32.190
KM 32.830 – KM 33.750
KM 34.645 – KM 34.680
KM 34.760 – KM 34.850

⑤ **KONSTRUKCE UPRAVENÝCH SJEZDŮ V EXTRAVILÁNU, DLE TP 170, TDZ=CH D2–N–8–PIII**

	DVOJVRSTVÝ NÁTĚR	DN–C	20 mm	ČSN 73 6129, ČSN EN 12 271
Edef,2 = min. 60 MPa	RECYKL. MATERIÁL fr. 0/16	R–mat 0/16	50 mm	ČSN 73 6126–1, ČSN EN 13 285
Edef,2 = min. 30 MPa	ŠTĚRKODRŤ B fr. 0/32*	$ŠD_B$ 0/32	200 mm	ČSN 73 6126–1, ČSN EN 13 285
	CELKEM		**min.270 mm**	

*KONSTRUKČNÍ VRSTVA BUDE PROMÍSENA S ASFALTOVÝ RECYKLÁTEM SE ZATŘÍDĚNÍM ZAS–T1/T2

0

v extravilánu propustku

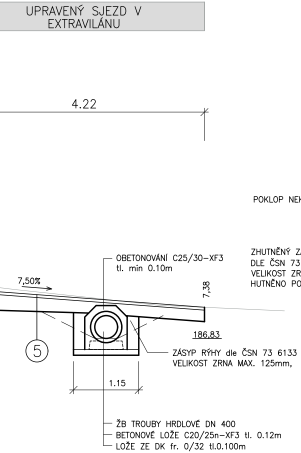
UPRAVENÝ SJEZD V EXTRAVILÁNU
4.22
OBETONOVÁNÍ C25/30–XF3 tl. min 0.10m
7,50%
7,38
186,83
5
ZÁSYP RÝHY dle ČSN 73 6133 VELIKOST ZRNA MAX. 125mm,
1.15
ŽB TROUBY HRDLOVÉ DN 400
BETONOVÉ LOŽE C20/25n–XF3 tl. 0.12m
LOŽE ZE DK fr. 0/32 tl.0.100m

km 34.653

v místě osazení drenážní šachty

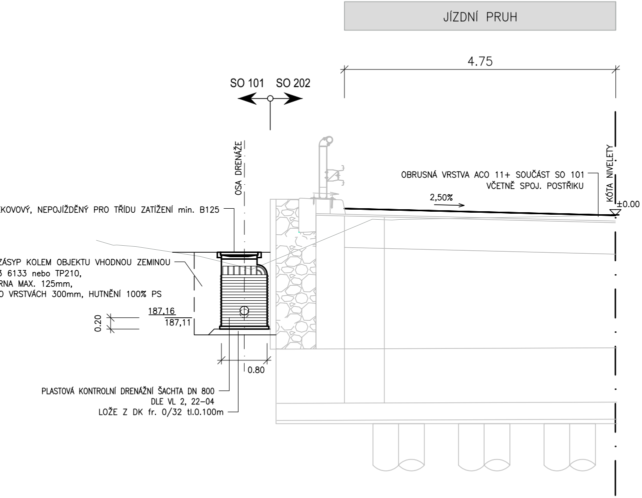
JÍZDNÍ PRUH
4.75
SO 101
SO 202
OSA DRENÁŽE
KÓTA NIVELETY
OBRUSNÁ VRSTVA ACO 11+ SOUČÁST SO 101 VČETNĚ SPOJ. POSTŘIKU
2,50%
±0.00
POKLOP NEKOVOVÝ, NEPOJÍŽDĚNÝ PRO TŘÍDU ZATÍŽENÍ min. B125
ZHUTNĚNÝ ZÁSYP KOLEM OBJEKTU VHODNOU ZEMINOU DLE ČSN 73 6133 nebo TP210, VELIKOST ZRNA MAX. 125mm, HUTNĚNO PO VRSTVÁCH 300mm, HUTNĚNÍ 100% PS
0.20
187,16
187,11
0.80
PLASTOVÁ KONTROLNÍ DRENÁŽNÍ ŠACHTA DN 800 DLE VL 2, 22–04
LOŽE Z DK fr. 0/32 tl.0.100m

D.1
SO 101

Souřadnicový systém S–JTSK, Výškový systém Bpv

OBJEDNATEL:

KSÚS
KRAJSKÁ SPRÁVA A ÚDRŽBA SILNIC
Středočeského kraje

KSÚS Středočeského kraje, p.o.

KSÚS STŘEDOČESKÉHO KRAJE, p.o.
Zborovská 11, 150 21 Praha 5

II/611 Kostelní Lhota - Přední Lhota,
I.etapa km 30.859-37.074

ZHOTOVITEL:

HBH / LINK / GEOTEST / GEOSTAR

zastoupená: HBH Projekt spol. s r.o., Kabátníkova 5, 602 00 Brno
Hlavní inženýr projektu: Ing. Marek KAČENÁK
Číslo zhotovitele: 2020/0036

HBH projekt | LINK PROJEKT | GEOtest | GEOSTAR SPOL. S R.O.

ZODPOVĚDNÝ PROJEKTANT	Ing. Lukáš Píha	
VYPRACOVAL	Ing. Pavel Kolář	
KONTROLOVAL	Ing. Marek Kačenák	

KRAJ: **STŘEDOČESKÝ**

KÚ: **SADSKÁ, KOSTELNÍ LHOTA, PÍSKOVÁ LHOTA U PODĚBRAD, PŘEDNÍ LHOTA U PODĚBRAD**

HBH projekt®
Projektová kancelář
pro dopravní a inženýrské stavby
pobočka Praha
Michelská 18/12a, 140 00 PRAHA 4

NÁZEV OBJEKTU/ČÁSTI:

II/611 Kostelní Lhota – Přední Lhota,
I.etapa km 30.859–37.074

SO 101 – Rekonstrukce silnice II/611,
km 30,859 – 34,850

DATUM	11/2023
FORMÁT	9 A4
MĚŘÍTKO	1:50
ÚČEL	PDPS
ČÍS. ZAKÁZKY	2020/0036

NÁZEV PŘÍLOHY:

Vzorové příčné řezy – část 2

ČÍS. SOUPRAVY

ČÍS. PŘÍLOHY
04.2